作業用品

フィンガード ノーマル

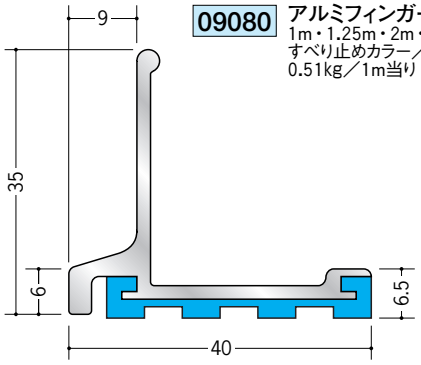

09080 アルミフィンガード 12 ライト
1m・1.25m・2m・3m／アルマイトシルバー
すべり止めカラー／赤・青・黄・黒
0.51kg／1m当り

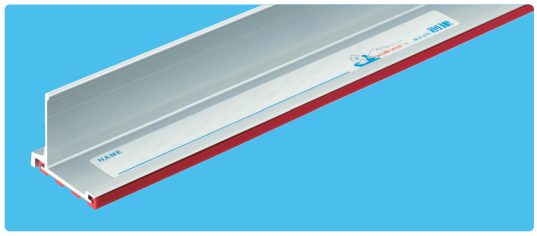

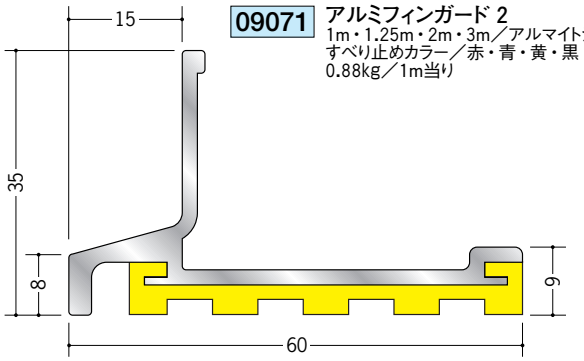

09071 アルミフィンガード 2
1m・1.25m・2m・3m／アルマイトシルバー
すべり止めカラー／赤・青・黄・黒
0.88kg／1m当り

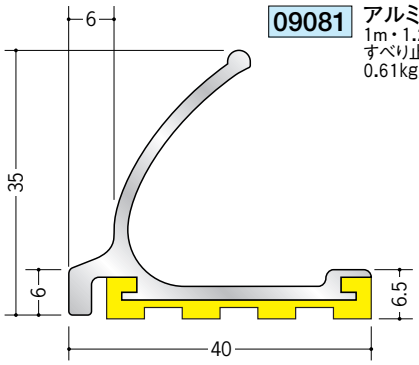

09081 アルミフィンガード 13 ライト
1m・1.25m・2m・3m／アルマイトシルバー
すべり止めカラー／赤・青・黄・黒
0.61kg／1m当り

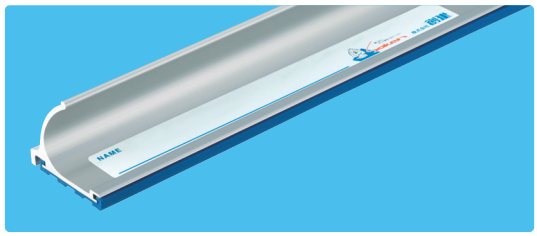

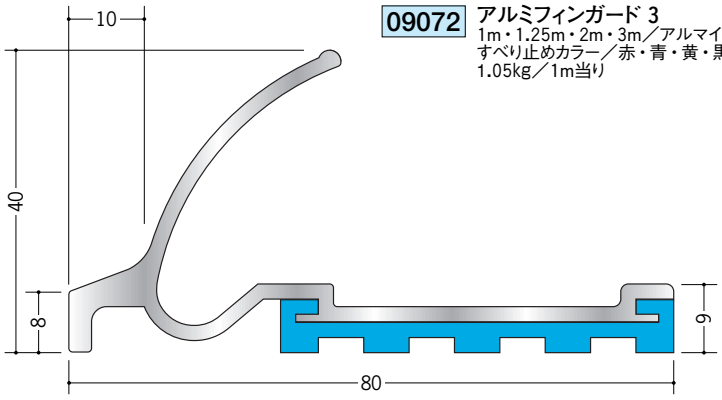
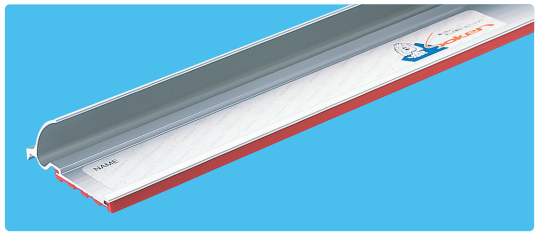
09072 アルミフィンガード 3
1m・1.25m・2m・3m／アルマイトシルバー
すべり止めカラー／赤・青・黄・黒
1.05kg／1m当り