本カタログに掲載している製品内容は、部品としての品質範囲です。この部品を使用した最終製品の機能・性能・安全を保証するものではありません。

ランプ印 ガラス丁番 GH34-8CR-K かぶせ扉用

NEW L=R 強化ガラス

■特　長
- ガラス扉および樹脂扉用の丁番です。
- 化粧プレートが丸型デザインのGH34-8CRもあります。詳細はP.730をご覧ください。

■注　意
- 丁番は扉1枚に対して2個使いとします。
- ねじの取り付けには、ねじ緩み防止剤を併用してください。

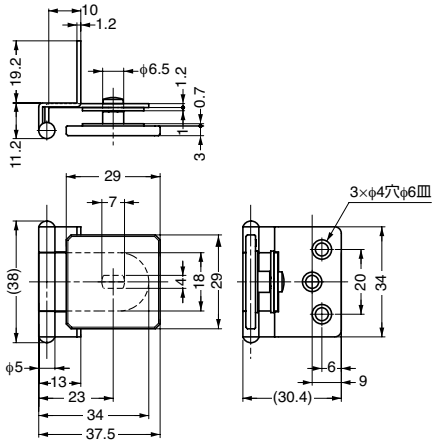

■部品構成

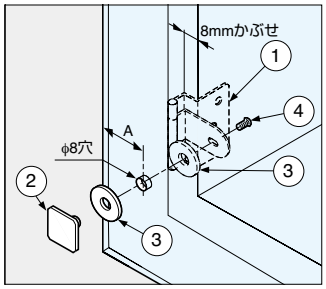

■ガラス加工図

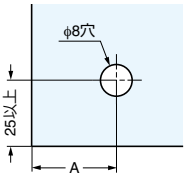

ガラス厚により穴加工位置が変わります。

ガラス厚	A	かぶせ代
4	19	8
5	18	7
6	17	6

No.	部品名	材料	仕上/色
①	本体	鋼	クロムめっき
②	化粧プレート	亜鉛合金（ZDC）	クロムめっき
③	ワッシャ	塩化ビニル樹脂（PVC）	クリアー
④	プレート取付ねじ	鋼	ニッケルめっき

注文コード	品番	扉幅	扉高さ	ガラス厚	扉質量	質量	1箱	1カートン
170-019-482	GH34-8CR-K	450 以下	700 以下	4、5、6	4kg以下/2ヶ	37g	50 ヶ	500 ヶ

※ガラスサイズは質量を優先してください。

ランプ印 ステンレス鋼製ガラス丁番 XL-GH01-600 インセット扉用

L=R SUS 強化ガラス ねじ付 CAD

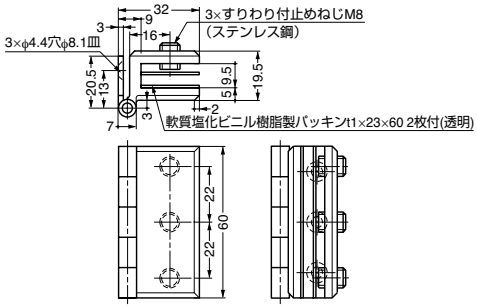

■特　長
- 押え込み方式なので、ガラスの穴加工は不要です。
- ステンレス鋼製で耐食性に優れています。

■注　意
ガラス厚4mmの場合は、パッキンを2枚（その他は1枚）使用してください。

■付属品
十字穴付皿木ねじ3.5×20（ステンレス鋼）

注文コード	品番	材料	仕上	扉幅	扉高さ	ガラス厚	扉質量	1箱	1カートン
170-080-501	XL-GH01-600	ステンレス鋼（SCS13）	鏡面研磨	450以下	1300以下	4、5、6	11kg以下/2ヶ	10ヶ	50ヶ

※SCS13はSUS304相当の鋳鋼材です。

ランプ印 ステンレス鋼製ガラス丁番 XL-GH01-250 インセット扉用

L=R SUS 強化ガラス ねじ付 CAD

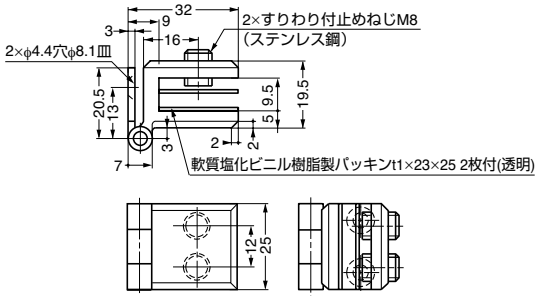

■特　長
- 押え込み方式なので、ガラスの穴加工は不要です。
- ステンレス鋼製で耐食性に優れています。

■注　意
ガラス厚4mmの場合は、パッキンを2枚（その他は1枚）使用してください。

■付属品
十字穴付皿木ねじ3.5×20（ステンレス鋼）

注文コード	品番	材料	仕上	扉幅	扉高さ	ガラス厚	扉質量	1箱	1カートン
170-080-500	XL-GH01-250	ステンレス鋼（SCS13）	鏡面研磨	400以下	600以下	4、5、6	4.8kg以下/2ヶ	10ヶ	100ヶ

※SCS13はSUS304相当の鋳鋼材です。

SUGATSUNE

【環境対応マークの見方】
このマークの製品はRoHS指令に対応しています。