本カタログに掲載している製品内容は、部品としての品質範囲です。この部品を使用した最終製品の機能・性能・安全を保証するものではありません。

ランプ印 キャスター FA45P型 プレートタイプ

車輪 ロック　CAD

■特　長
- 本体は軽くて強い、アルミニウム合金製です。
- ロック付は、車輪をロックすると赤いマークが出て、ロック状態が一目で分かります。

■注　意
- ロックボタンはしっかり押して操作してください。赤いロック表示マークが目印です。
- 下記表の耐荷重は、平滑面上での走行荷重の値です。

■ロック操作

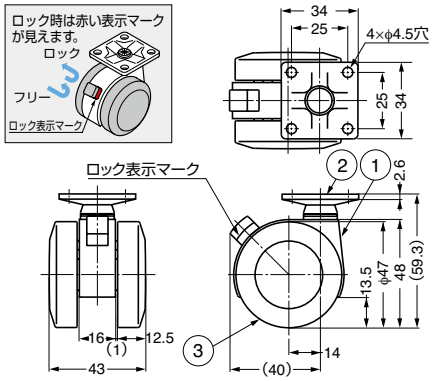

本図はロック機構付を示します。

注文コード	品番	仕様	耐荷重N	耐荷重kgf	質量	1箱	1カートン
200-133-213	FA45PSR	ロック機構付	490N	50kgf	117g	4ヶ	100ヶ
200-133-212	FA45PR	ロック機構なし	490N	50kgf	113g	4ヶ	100ヶ

No.	部品名	材料	仕上/色
①	本体	アルミニウム合金	焼付塗装/シルバー
②	プレート部	鋼	有色クロメート処理
③	車輪	ポリアミド（PA）	ブラック

ランプ印 キャスター FA45N型 ねじ込みタイプ

車輪 ロック　CAD

■特　長
- 本体は軽くて強い、アルミニウム合金製です。
- ロック付は、車輪をロックすると赤いマークが出て、ロック状態が一目で分かります。

■注　意
- ロックボタンはしっかり押して操作してください。赤いロック表示マークが目印です。
- 下記表の耐荷重は、平滑面上での走行荷重の値です。

■ロック操作

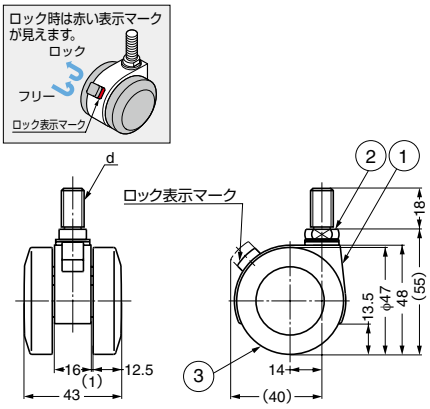

本図はロック機構付を示します。

注文コード	品番	仕様	d	耐荷重N	耐荷重kgf	質量	1箱	1カートン
200-133-211	FA45N 3SR	ロック機構付	W3/8	490N	50kgf	100g	4ヶ	100ヶ
200-133-210	FA45N 3R	ロック機構なし	W3/8	490N	50kgf	97g	4ヶ	100ヶ
200-133-215	FA45N10SR	ロック機構付	M10	490N	50kgf	100g	4ヶ	100ヶ
200-133-209	FA45N10R	ロック機構なし	M10	490N	50kgf	97g	4ヶ	100ヶ

No.	部品名	材料	仕上/色
①	本体	アルミニウム合金	焼付塗装/シルバー
②	取付ねじ部	鋼	有色クロメート処理
③	車輪	ポリアミド（PA）	ブラック

ランプ印 キャスター FA45S型 さし込みタイプ

車輪 ロック　CAD

■特　長
- 本体は軽くて強い、アルミニウム合金製です。
- ロック付は、車輪をロックすると赤いマークが出て、ロック状態が一目で分かります。

■注　意
- ロックボタンはしっかり押して操作してください。赤いロック表示マークが目印です。
- 下記表の耐荷重は、平滑面上での走行荷重の値です。

■付属品
ソケット

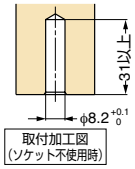

■ロック操作

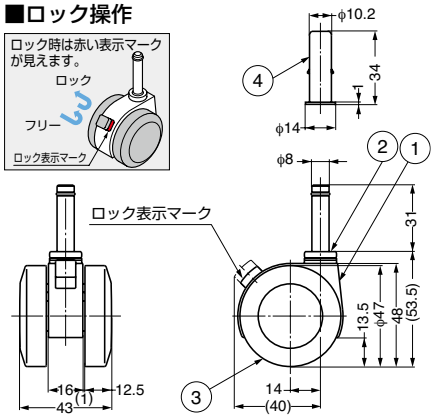

本図はロック機構付を示します。

注文コード	品番	仕様	耐荷重N	耐荷重kgf	質量	1箱	1カートン
200-130-901	FA45SSR	ロック機構付	490N	50kgf	102g	4ヶ	100ヶ
200-130-902	FA45SR	ロック機構なし	490N	50kgf	100g	4ヶ	100ヶ

No.	部品名	材料	仕上/色
①	本体	アルミニウム合金	焼付塗装/シルバー
②	さし込み部	鋼	有色クロメート処理
③	車輪	ポリアミド（PA）	ブラック
④	ソケット	鋼	有色クロメート処理

【環境対応マークの見方】
このマークの製品はRoHS指令に対応しています。