本カタログに掲載している製品内容は、部品としての品質範囲です。この部品を使用した最終製品の機能・性能・安全を保証するものではありません。

ランプ印 エラストマー車キャスター FPU55P型 プレートタイプ

車輪 ロック CAD

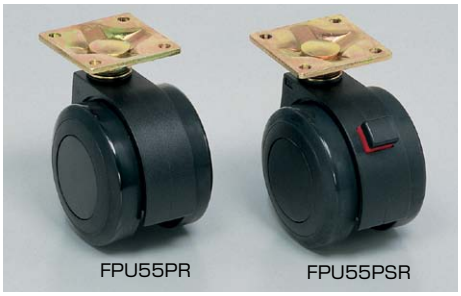

固定車化アダプター（P.278）を使用することで固定車にできます。

■特　長

- ●車輪の外周面がエラストマー製で、微振動や音が吸収されソフトで静かな回転が得られます。
- ●本体は高品質のポリアミド製です。耐久性、耐薬品性、耐候性、耐摩耗性にきわめて優れたキャスターです。
- ●ロック付は、車輪をロックすると赤いマークが出て、ロック状態が一目で分かります。

■注　意

- ●ロックボタンはしっかり押して操作してください。赤いロック表示マークが目印です。
- ●下記表の耐荷重は、平滑面上の走行荷重の値です。

■ロック操作

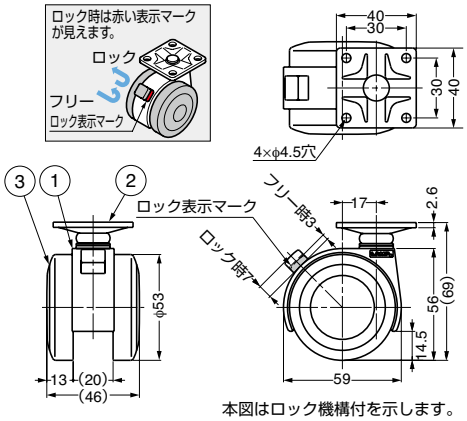

本図はロック機構付を示します。

注文コード	品番	仕様	耐荷重N	耐荷重kgf	質量	1箱	1カートン
200-133-288	FPU55PSR	ロック機構付	490N	50kgf	151g	4ヶ	72ヶ
200-133-293	FPU55PR	ロック機構なし	490N	50kgf	146g	4ヶ	72ヶ

No.	部品名	材料	仕上/色
①	本体	ポリアミド（PA）	ブラック
②	プレート	鋼	有色クロメート処理
③	車輪	ポリアミド（PA）＋エラストマー（TPE）	ブラック

ランプ印 エラストマー車キャスター FPU55N型 ねじ込みタイプ

車輪 ロック CAD

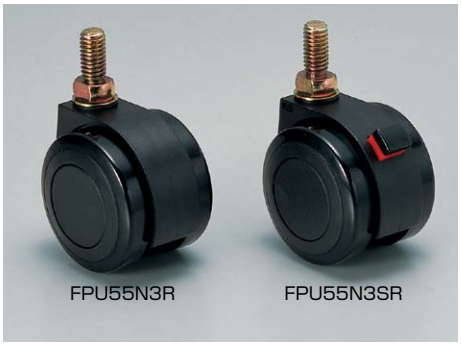

■特　長

- ●車輪の外周面がエラストマー製で、微振動や音が吸収されソフトで静かな回転が得られます。
- ●本体は高品質のポリアミド製です。耐久性、耐薬品性、耐候性、耐摩耗性にきわめて優れたキャスターです。
- ●ロック付は、車輪をロックすると赤いマークが出て、ロック状態が一目で分かります。

■注　意

- ●ロックボタンはしっかり押して操作してください。赤いロック表示マークが目印です。
- ●下記表の耐荷重は、平滑面上の走行荷重の値です。
- ●N10のみ、ねじ上端部に皿状のくぼみがあります。

■ロック操作

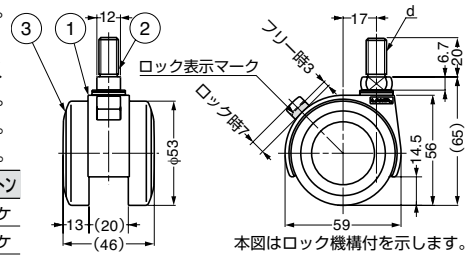

本図はロック機構付を示します。

注文コード	品番	仕様	d	耐荷重N	耐荷重kgf	質量	1箱	1カートン
200-133-289	FPU55N 3SR	ロック機構付	W3/8	490N	50kgf	128g	4ヶ	72ヶ
200-133-294	FPU55N 3R	ロック機構なし	W3/8	490N	50kgf	123g	4ヶ	72ヶ
200-133-290	FPU55N10SR	ロック機構付	M10	490N	50kgf	128g	4ヶ	72ヶ
200-133-295	FPU55N10R	ロック機構なし	M10	490N	50kgf	123g	4ヶ	72ヶ
200-133-291	FPU55N12SR	ロック機構付	M12	490N	50kgf	128g	4ヶ	72ヶ
200-133-296	FPU55N12R	ロック機構なし	M12	490N	50kgf	123g	4ヶ	72ヶ

No.	部品名	材料	仕上/色
①	本体	ポリアミド（PA）	ブラック
②	取付ねじ部	鋼	有色クロメート処理
③	車輪	ポリアミド（PA）＋エラストマー（TPE）	ブラック

ランプ印 エラストマー車キャスター FPU55S型 さし込みタイプ

車輪 ロック CAD

■特　長

- ●車輪の外周面がエラストマー製で、微振動や音が吸収されソフトで静かな回転が得られます。
- ●本体は高品質のポリアミド製です。耐久性、耐薬品性、耐候性、耐摩耗性にきわめて優れたキャスターです。
- ●ロック付は、車輪をロックすると赤いマークが出て、ロック状態が一目で分かります。

■注　意

- ●ロックボタンはしっかり押して操作してください。赤いロック表示マークが目印です。
- ●下記表の耐荷重は、平滑面上の走行荷重の値です。

■付属品

ソケット

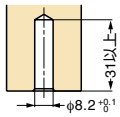

取付加工図（ソケット不使用時）

■ロック操作

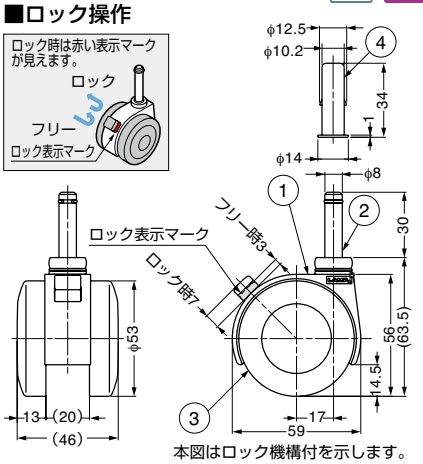

本図はロック機構付を示します。

注文コード	品番	仕様	耐荷重N	耐荷重kgf	質量	1箱	1カートン
200-130-911	FPU55SSR	ロック機構付	490N	50kgf	131g	4ヶ	72ヶ
200-130-912	FPU55SR	ロック機構なし	490N	50kgf	126g	4ヶ	72ヶ

No.	部品名	材料	仕上/色
①	本体	ポリアミド（PA）	ブラック
②	さし込み部	鋼	有色クロメート処理
③	車輪	ポリアミド（PA）＋エラストマー（TPE）	ブラック
④	ソケット	鋼	有色クロメート処理

SUGATSUNE

【環境対応マークの見方】
このマークの製品はRoHS指令に対応しています。