本カタログに掲載している製品内容は、部品としての品質範囲です。この部品を使用した最終製品の機能・性能・安全を保証するものではありません。

ITALIANA Ferramenta キャスター付アジャスター IT6494型

アジャスター時

キャスター時

裏側

写真はIT6494-917（Bタイプ）です。

■特　長
- キャスター付きのアジャスターです。
- 家具、デスクなどの側板の下部に取り付けます。
- アジャスターとキャスターが位置違いの2タイプあります。取付例をご覧ください。

■取付加工図

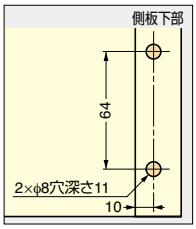

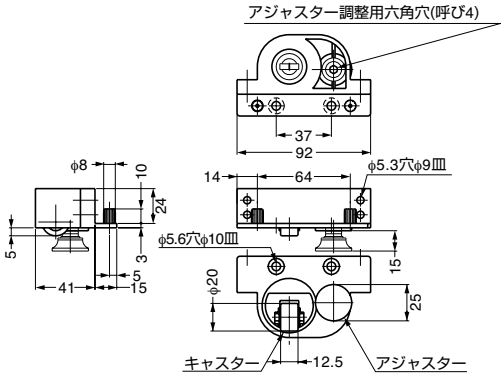

本図はIT6494-916を示します。

■取付例

IT6494-916

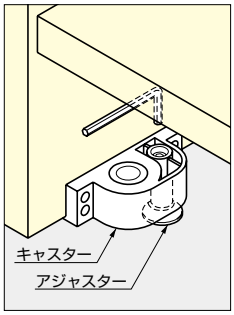

IT6494-917

注文コード	品番	材料	色	耐荷重N		耐荷重kgf		質量	1箱	1カートン
				キャスター時	アジャスター時	キャスター時	アジャスター時			
200-014-877	IT6494-916	ガラス繊維入り強化ポリアミド	ブラック	1176N/1ヶ	1960N/1ヶ	120kgf/1ヶ	200kgf/1ヶ	112g	1ヶ	8ヶ
200-014-878	IT6494-917	ガラス繊維入り強化ポリアミド	ブラック	1176N/1ヶ	1960N/1ヶ	120kgf/1ヶ	200kgf/1ヶ	112g	1ヶ	8ヶ

輸入品のため、製品改良などにより予告なく寸法や材料の仕様変更を行う場合があります。念のため、現品にてご確認ください。

ITALIANA Ferramenta アジャスター IT6520型

動画

写真はIT6520-105です。

■特　長
- 金物が見えない、キャビネットの側板下部に埋め込むアジャスターです。
- ワードローブ、本棚、組み立て家具などに最適です。
- 床と接する部分はプラスチック製で、アジャストねじとは別に動くため、床に傷をつけません。
- 荷重がかかった状態でも、比較的軽い力で高さの調節が行えます。

■注　意
アジャスター調節用六角穴を、底板より上になるよう設計してください。
- 図のh_2が96、120のタイプもあります。詳細は弊社営業担当者までお問い合わせください。
- 取付穴加工を簡単に行える専用ドリルもご用意できます。詳細は弊社営業担当者までお問い合わせください。

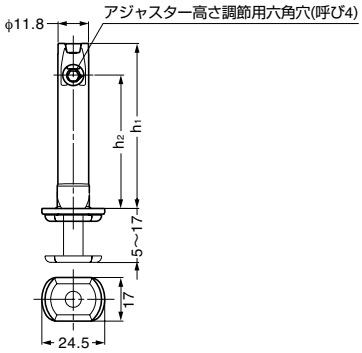

動画をご覧ください

■取付加工図

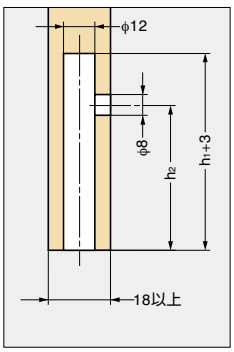

■調整方法

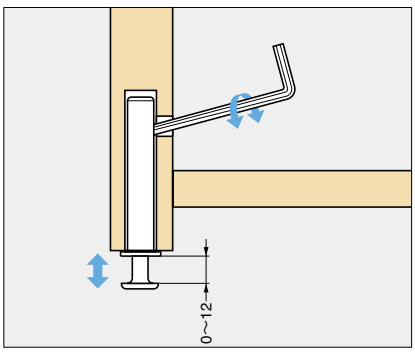

注文コード	品番	材料	仕上/色	h_1	h_2	耐荷重N	耐荷重kgf	質量	1箱	1カートン
200-014-879	IT6520-105	亜鉛合金（ZDC）/ポリアミド（PA）	亜鉛めっき/グレー	65	52	1470N/1ヶ	150kgf/1ヶ	49g	1ヶ	20ヶ
200-014-880	IT6520-107	亜鉛合金（ZDC）/ポリアミド（PA）	亜鉛めっき/グレー	83	70	1470N/1ヶ	150kgf/1ヶ	59g	1ヶ	20ヶ

輸入品のため、製品改良などにより予告なく寸法や材料の仕様変更を行う場合があります。念のため、現品にてご確認ください。

SUGATSUNE

【環境対応マークの見方】
このマークの製品はRoHS指令に対応しています。