本カタログに掲載している製品内容は、部品としての品質範囲です。この部品を使用した最終製品の機能・性能・安全を保証するものではありません。

EKU エクリーガル B25GAK-FS、B25GAK-X-FS

開閉品質感ナイス!! NEW 上吊り 下荷重 かぶせ 取説 強化ガラス

※本品は品名をB25GA-VFからB25GAK-FSに変更しました。

写真はB25GAK-FSです。

	B25GAK-FS（P.376）	B25GAK-X-FS（P.378）
扉幅	1200mm以下	
扉高さ	1800mm以下	
扉厚	6mm	
扉質量	25kg以下（扉1枚当り）※	
製品仕様	□1枚扉仕様（かぶせ）	
	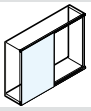 1枚引戸を構成します。	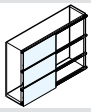 複数枚の扉を重ねて構成します。

※ガラスサイズは、扉質量を優先して決めてください。

■エクリーガルB25GAK-FS 納まり寸法例

開閉品質感ナイス!! 上吊り 下荷重 かぶせ 取説 強化ガラス

丸番号は部品番号です。
右ページの部品表と照らし合わせてご覧ください。
B25GAK-X-FSはP.378をご覧ください。

本図はガラスを天板・地板の木口面と同等の大きさにする場合を示します。

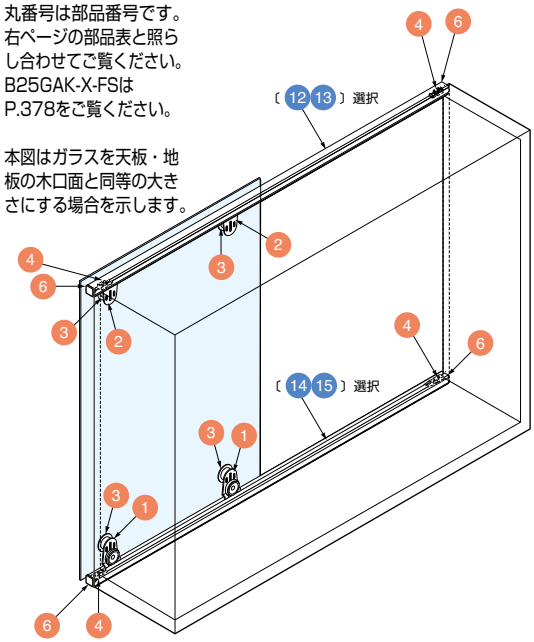

ガラスの美しさを引きだす、フレームレス扉仕様の引戸金物。

■扉仕様 【幅：1200mm以下】 【ガラス厚：6mm】
【高さ：1800mm以下】【質量：25kg以下／扉1枚当り】

■特　長
- ●かぶせ仕様のガラス引戸金物です。
- ●扉の高さは－2mmから＋2mmの範囲で調整できます。
- ●レールはキャビネット木口面に取り付けるため、内部のスペースを有効に活用できます。また、内部の掘込加工が不要なため、施工性とコストパフォーマンスに優れます。
- ●ガラス加工が要らない接着タイプもあります。詳細はP.374をご覧ください。
- ●木扉仕様もあります。詳細はP.284をご覧ください。

■用　途
リビング、キッチン、洗面台、オフィス、店舗などの収納引戸。

■注　意
- ●ガラス扉にカバーキャップ③を接着する際は、接着力およびガラス割れなどについて接着剤メーカーおよびガラスメーカーに確認をして、適正な接着剤を選定してください。
- ●本製品を選定の際はマークガイド（巻頭8ページ）の「強化ガラス」を必ずお読みください。

■レール端固定パーツ⑨⑰、レール固定パーツ⑧の取付ピッチ
各パーツは、治具⑩を使用して、一直線上に取り付けてください。

レールが側板にかぶる場合

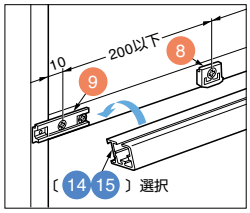

レールが側板にかぶらない場合

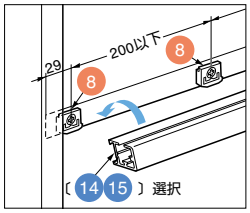

化粧プロファイル⑱を使用する場合

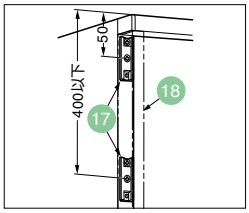

ガラスを天板・地板の木口面より大きくする場合

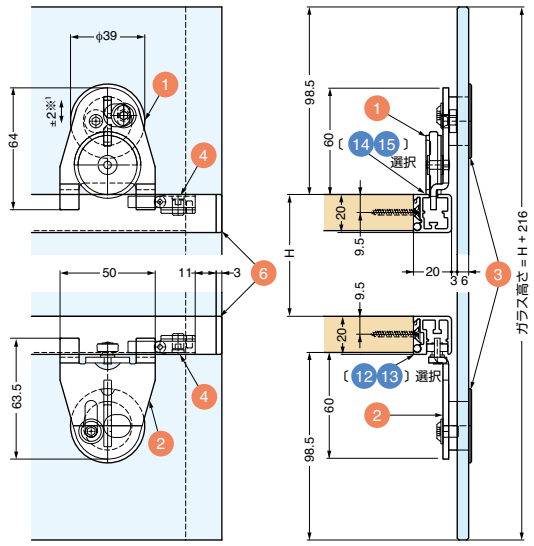

ガラスを天板・地板の木口面と同等の大きさにする場合

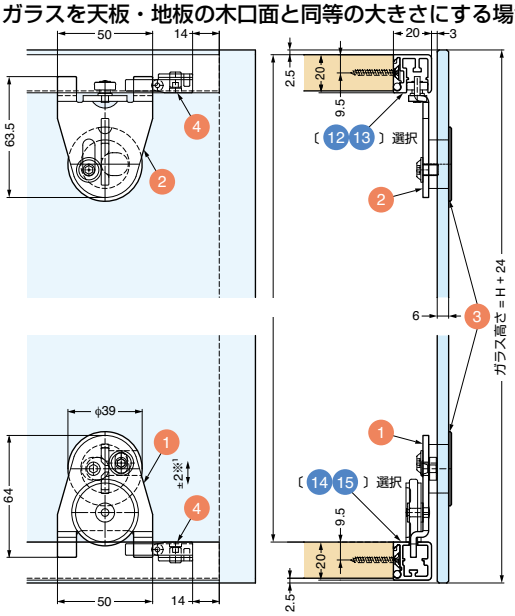

■ガラスの加工寸法

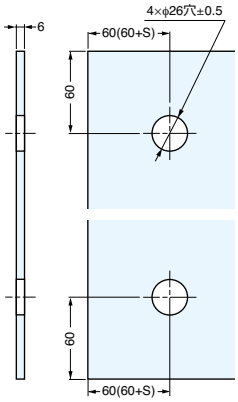

（　）寸法はレールが側板にかぶらない場合で、S寸法は側板厚を示します。

※1 扉の高さは－2mmから＋2mmの範囲で調整可能。
ローラーガイドB①の六角部を六角棒スパナで回し高さを調整してください。

輸入品のため、製品改良などにより予告なく寸法や材料の仕様変更を行う場合があります。念のため、現品にてご確認ください。