本カタログに掲載している製品内容は、部品としての品質範囲です。この部品を使用した最終製品の機能・性能・安全を保証するものではありません。

■ジュニア 80/GL 納まり寸法例

丸番号は部品番号です。
右ページの部品表と照らし合わせてご覧ください。
40/GLはP.628をご覧ください。

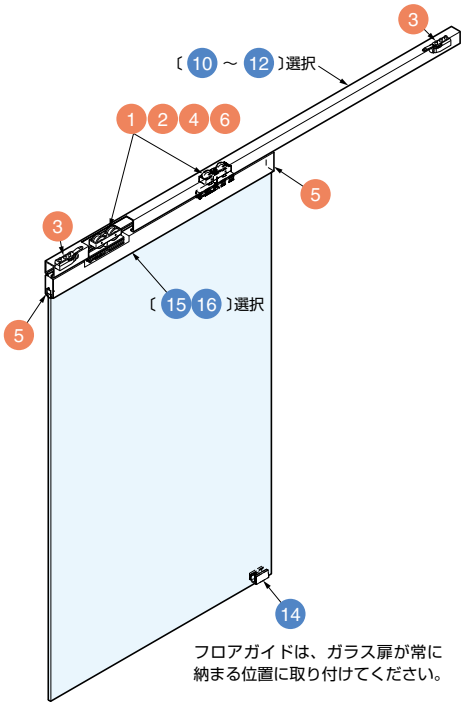

フロアガイドは、ガラス扉が常に納まる位置に取り付けてください。

開閉品質感 エクセレント!!! 上吊り 天付 強化ガラス 六角レンチ付 CAD

直線を基調としたデザインで、シャープな空間を創り出す引戸金物。

■扉仕様 【幅：1200mm以下】【ガラス厚：8、10mm】
【質量：80kg以下／扉1枚当り】

■特　長

- 住宅、オフィス、公共施設など、さまざまな場所でご使用いただけるガラス用引戸金物です。
- 抜群の耐久性があります。（荷重走行テスト10万回実証済み）
- オプションのソフトクロージングダンパーを使用すると、扉がゆっくりと閉まります。詳細はP.636をご覧ください。

■注　意

- 扉開閉時の衝撃に耐えられ、扉質量に対応できる強度を持った枠に取り付けてください。強度のない枠は扉の動きを著しく低下させるばかりでなく、上レール10～12の脱落などを引き起こすことも考えられ、大変危険です。
- 上ストッパー3と、下部に取り付ける戸当り9は必ず併用してください。
- 本製品を選定の際はマークガイド（巻頭8ページ）の「強化ガラス」を必ずお読みください。

■扉の高さ・傾き調整

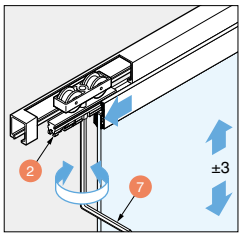

ハンガープレート2のナットをゆるめ、図のように六角棒スパナ7を使い調整します。

■カバープロファイル15 16の取り付け

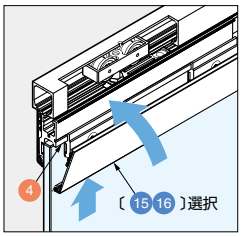

リテーナープロファイル4の溝にカバープロファイルの凸部を押し込み固定します。

■戸当りの取り付け

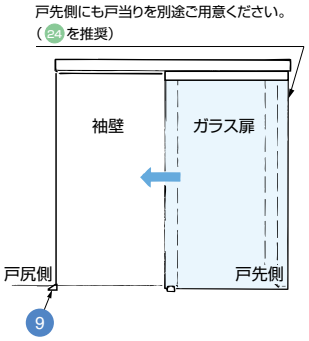

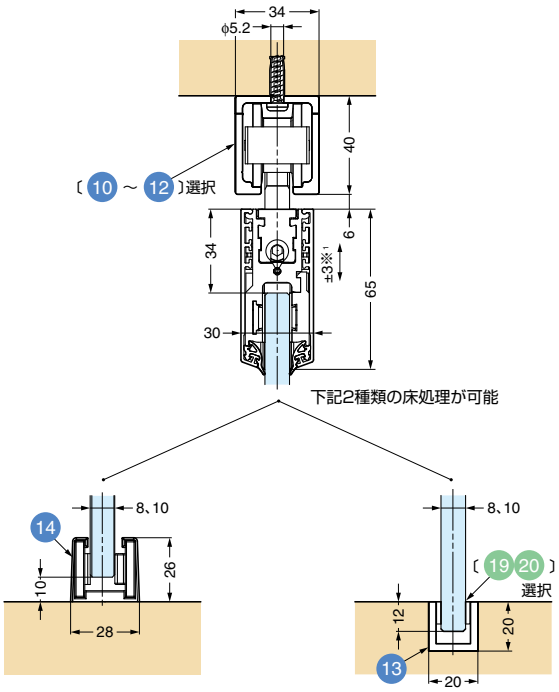

※1 扉の高さは－3mmから＋3mmの範囲で調整可能。ハンガープレート2のねじ部を六角棒スパナ7で回して高さ調整をしてください。

■扉サイズの求め方

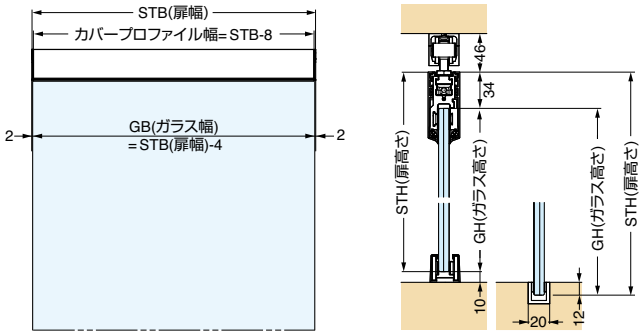

■ガラス加工図

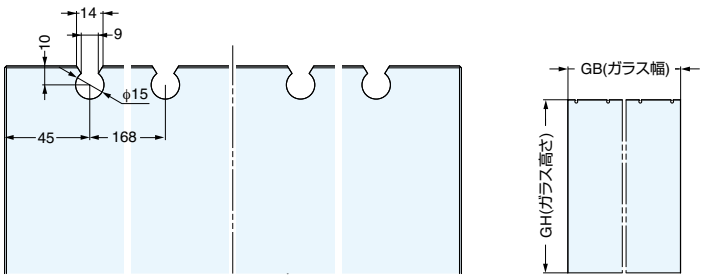

輸入品のため、製品改良などにより予告なく寸法や材料の仕様変更を行う場合があります。念のため、現品にてご確認ください。

SUGATSUNE