本カタログに掲載している製品内容は、部品としての品質範囲です。この部品を使用した最終製品の機能・性能・安全を保証するものではありません。

EKU ポルタ 40G

開閉品質感ナイス!! 上吊り 壁付 強化ガラス CAD

※本品は品名をGL40から40Gに変更しました。

扉幅	1000mm以下
扉高さ	2200mm以下
ガラス厚	6～8mm
扉質量	40kg以下（扉1枚当り）※1
製品仕様	□ 1枚扉仕様（壁付け）

※1ガラスサイズは扉質量を優先して決めてください。

円筒形のレールがさまざまな空間に調和する。ガラス加工が要らない引戸金物。

■特　長

- ●円筒形の柔らかいデザインのレールが、さまざまな空間と調和する上吊式の壁付用引戸金物です。
- ●ガラスをブラケットで挟んで固定するため、ガラス加工が不要です。
- ●ガラスの上吊り部分を加工すると、ガラス扉と上レールの隙間を小さくできます。
- ●ブラケットカバーはワンタッチでガラスブラケットに取り付けできます。

■注　意

- ●扉開閉時の衝撃に耐えられ、扉質量に対応できる強度を持った枠に取り付けてください。強度のない枠は扉の動きを著しく低下させるばかりでなく、上レール⑨⑫の脱落などを引き起こすことも考えられ、大変危険です。
- ●上ストッパー⑤と戸当り⑮は必ず併用してください。
- ●本製品を選定の際はマークガイド（巻頭8ページ）の「強化ガラス」を必ずお読みください。

■納まり寸法例

丸番号は部品番号です。
右ページの部品表と照らし合わせてご覧ください。

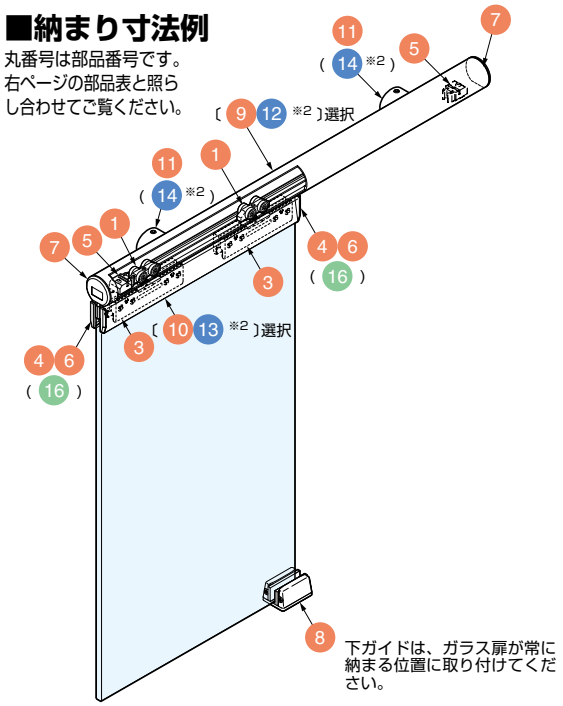

※2右ページの部品表に掲載しているⓐ部品セットをご注文の場合に、⑫～⑭が必要になります。

■壁固定金具取付図

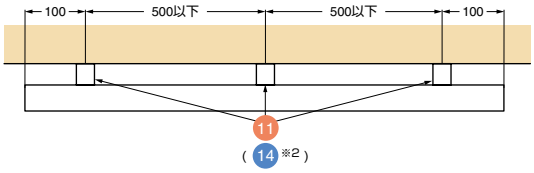

■戸当りの取り付け

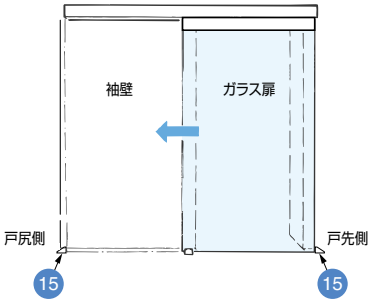

■ガラス壁取付例

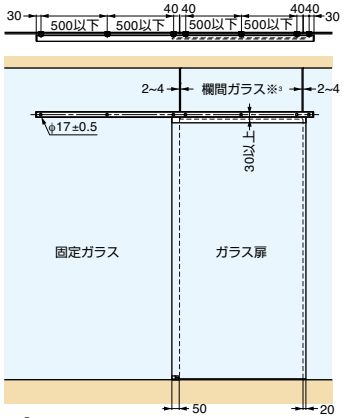

※3欄間ガラスは必ず天井内に吊ってください。

■ガラス壁に取り付ける場合

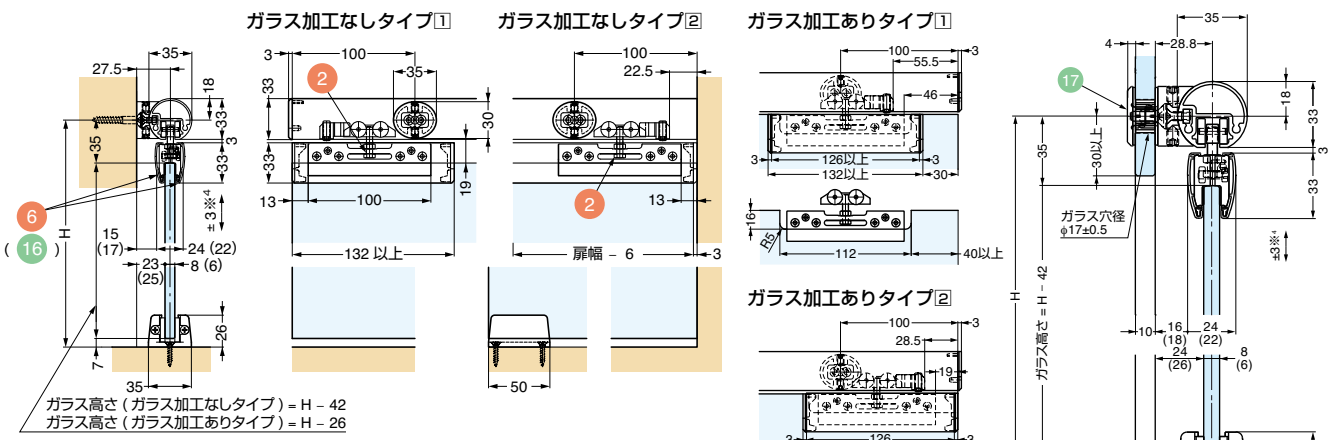

※4扉の高さは−3mmから+3mmの範囲で調整可能。ハンガーボルト②をスパナで回して高さ調整をしてください。

輸入品のため、製品改良などにより予告なく寸法や材料の仕様変更を行う場合があります。念のため、現品にてご確認ください。