本カタログに掲載している製品内容は、部品としての品質範囲です。この部品を使用した最終製品の機能・性能・安全を保証するものではありません。

EKU ポルタ 100GU

開閉品質感ナイス!! 上吊り 壁付 取説 強化ガラス CAD

※本品は品名をガラスポルタ GU100からポルタ 100GUに変更しました。

扉幅	1600mm以下
扉高さ	2700mm以下
ガラス厚	8～ 12mm
扉質量	100kg以下（扉1枚当り）※1
製品仕様	□1枚扉仕様（壁付け）

※1ガラスサイズは、扉質量（100kg以下）を優先して決めてください。
〔例〕12mm厚の場合　・扉幅 1600mm、扉高さ 2000mm まで。
・扉幅 1200mm、扉高さ 2700mm まで。

ガラス加工が要らない壁付用引戸金物。

■特　長

- ●ガラスをブラケットで挟んで固定するため、ガラス加工が不要です。
- ●ガラスの上吊り部分を加工すると、ガラス扉と上レールの隙間を小さくできます。
- ●オプションのソフトクロージングダンパーを使用すると、扉が静かにゆっくりと閉まります。詳細はP.748をご覧ください。
- ●天付仕様もあります。詳細はP.674をご覧ください。

■注　意

- ●必ず取付説明書の「ドアガラスにクランプを取り付ける」の手順に従って、ガラスブラケット②をドアガラスに固定してください。
- ●扉開閉時の衝撃に耐えられ、扉質量に対応できる強度を持った枠に取り付けてください。強度のない枠は扉の動きを著しく低下させるばかりでなく、上レール⑫⑬の脱落などを引き起こすことも考えられ、大変危険です。
- ●上ストッパー⑤⑥と、下部に取り付ける戸当り⑦は必ず併用してください。
- ●本製品を選定の際はマークガイド（巻頭8ページ）の「強化ガラス」を必ずお読みください。

■納まり寸法例

丸番号は部品番号です。
右ページの部品表と照らし合わせてご覧ください。

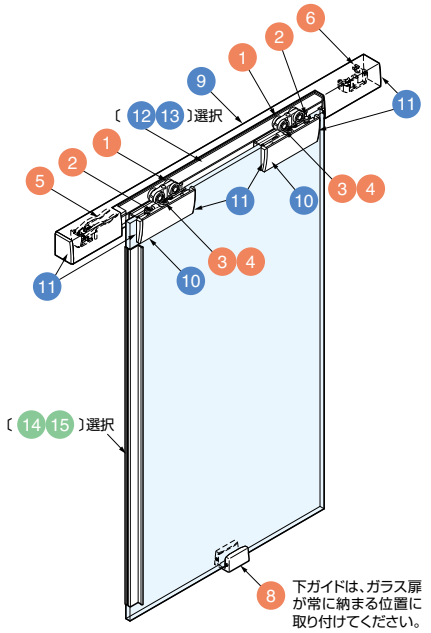

ガラス加工なし仕様　　ガラス加工あり仕様

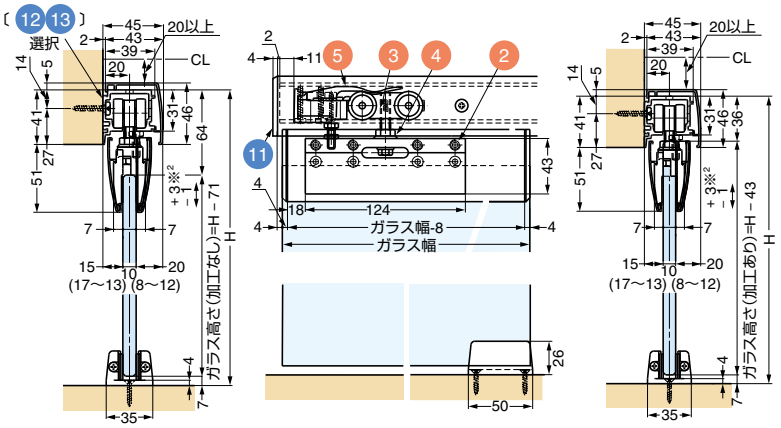

※2 扉の高さは－1mmから＋3mmの範囲で調節可能。
ハンガーボルト③をスパナで回して高さ調節をしてください。

壁に接してエンドキャップ⑪を使用しない場合

ガラス加工なし仕様
ブラケットカバー⑩を装着すると、ガラス扉と上レールの隙間を小さくできます。

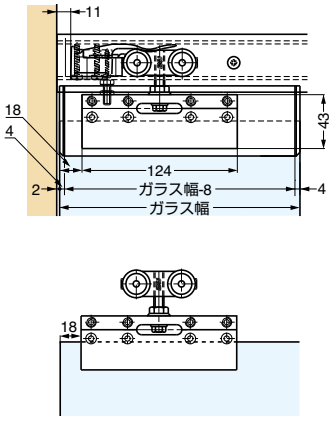

ガラス加工あり仕様
ガラス扉と上レールの隙間を小さくできます。

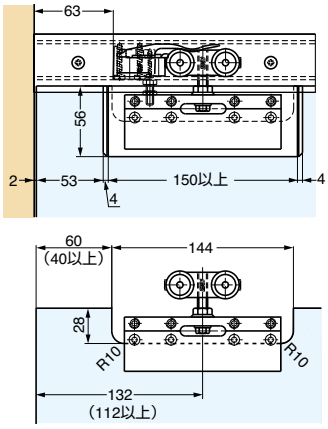

ガラス加工あり端面取付仕様
ガラス扉と上レールの隙間を小さくできます。

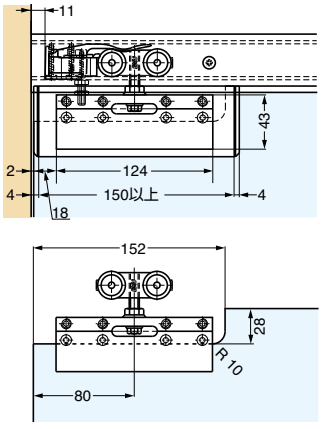

■戸当りの取り付け

戸先側にも戸当りを別途ご用意ください。（⑱を推奨）

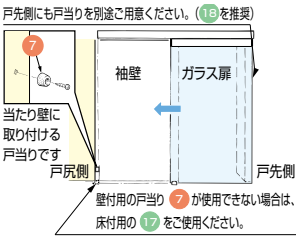

■下ガイド⑧の調整

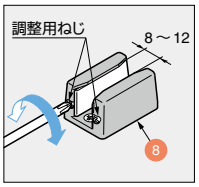

ガラス厚に応じて、下ガイドの隙間を調整できます。

輸入品のため、製品改良などにより予告なく寸法や材料の仕様変更を行う場合があります。念のため、現品にてご確認ください。